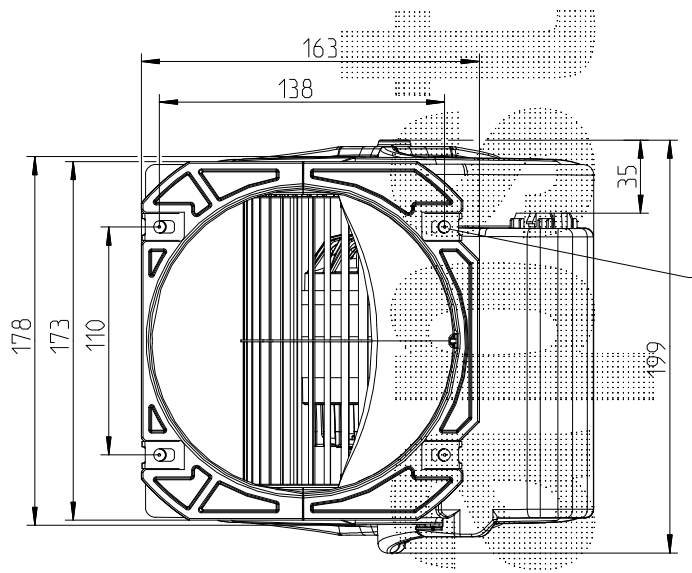

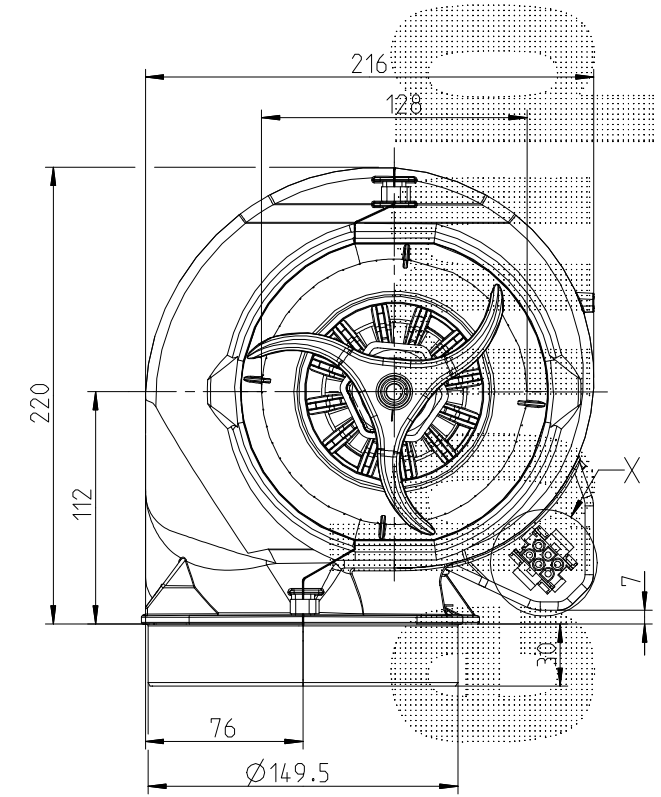

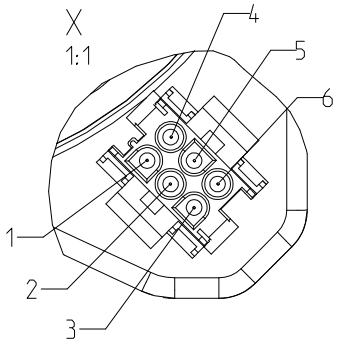

1 = Stufe 1 (min.)
2 = Stufe 2
3 = Stufe 3
4 = Stufe 4 (max.)
5 = N
6 = Schutzleiter

ebmpapst
ebm-papst Mulfingen GmbH & Co. KG

LIEFERVORSCHRIFT

Nr.: 10725

Gerät: Gebläse doppelflutig — Typ: D2E146-HT75-45 (1)

Motorart: Einphasenmotor mit Betriebskondensator — Kunde: Fa. ALUP

Motortyp: M2E068-EC..-.. — Kunde-Typ:

TYP	Spannung V	Frequenz Hz	Leistungs Aufnahme W	Leistungs Abgabe W	Strom Aufnahme A	Luftfördermenge m³/h	Statischer Druck Pa	Drehzahl min⁻¹	Anlaufmoment Ncm	Nenn-Drehmoment Ncm	Geräuschpegel dBA	Kondensator µF	Kondensator VDB
D2E146-HT75-45	115	60	380		3.3	870	200	2150			64	25	220
(1)													

BR-Nummer: 6571 — Widerstände R_{20}: AGW 7.1Ω; ST1 4.2Ω; ST2 1.6Ω; ST3 2.2Ω; HGW 4.0Ω

Isolationsklasse: F — Betriebsart:

Zul. Umgebungstemperatur: 45 °C — ΔT= 95K bei 1.1xU_N 200Pa

Wicklungsschutz: Temperaturwächter

Leistungsschild: aufgeklebt — Typ: D2E146-HT75-45 (1)

115V 60Hz 380W 3.3A 2150 min⁻¹ 25 µF 220 VDB

Hochspannungsprüfung entsprechend EN 60335-1 mit 1500V — durchgeführt

Elektr. Anschluss: Kondensator im Klemmkasten verschaltet

Steckergehäuse AMP 926 682-3

6x Steckerstift AMP 926 886-1

Werkstoffe/Oberflächenbehandlung: Lüfterrad sendzimirverzinktes Stahlblech,

Motor unlackiert, Gehäuse Kunststoff

(Aufhängung PA6.6, Gehäuse und Klemmkasten PP TV)

Lagerung: Kugellager

Drehrichtung: links — gegenüber Kabelseite

Förderrichtung: — über den ansaugend

Auswuchtung: Ventilator in 2 Ebenen dynamisch gewuchtet — Schutzart: IP 20 nach EN 60034-5

Einbaulage: — Gewicht pro Gerät: ca. 3.5 kg

Anschlussbild:

Schaltbild:

1	52727	08.02.05	JO
-	-	14.07.04	Mo

Eine widerrechtliche Benutzung dieser Zeichnung, Vervielfältigung oder Weitergabe an Dritte bedarf der Zustimmung der Fa. ebm. Zuwiderhandlungen werden zivil- oder strafrechtlich verfolgt.

CAD: 0125287
Verteiler:

LV

Pro/E